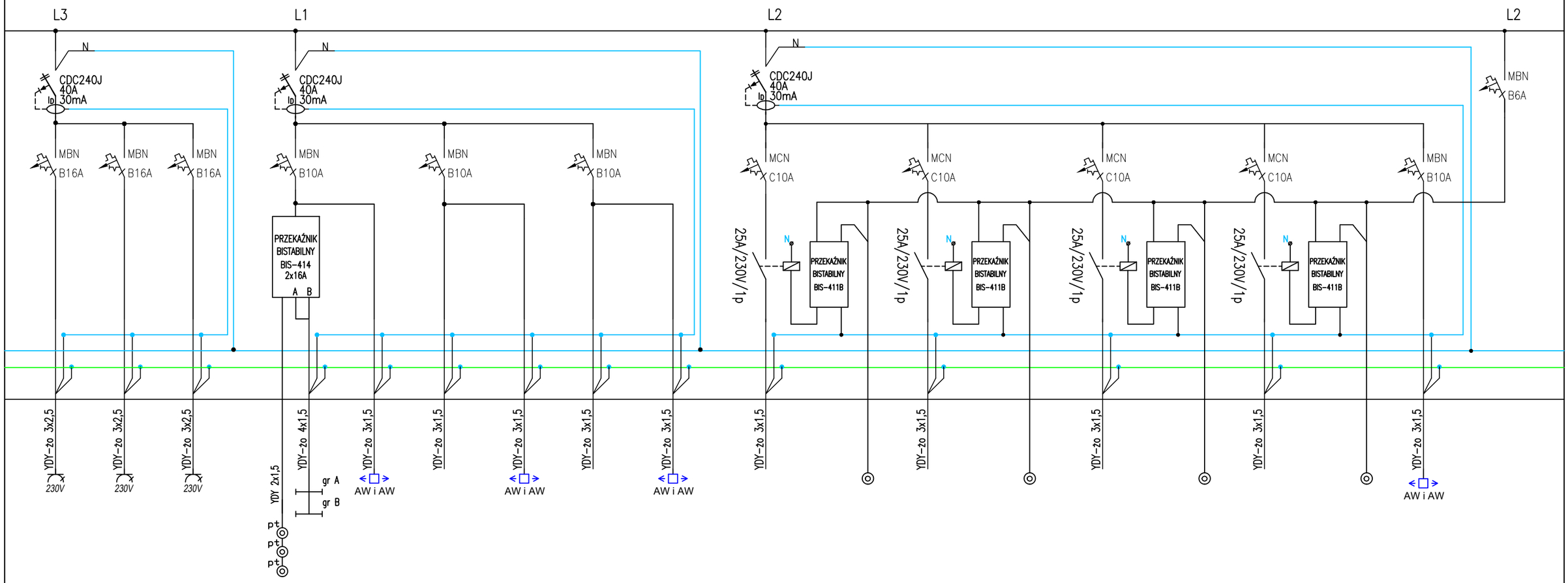

14	15	16	17	18	19	20	21	22		23		24		25		26		27	
Gniazda 230V	Gniazda 230V	Gniazda 230V	Oświetlenie Ogólne	Oświetlenie AW i EW	Oświetlenie Ogólne	Oświetlenie AW i EW	Oświetlenie Ogólne	Oświetlenie AW i EW		Oświetlenie Ogólne	Sterowanie	Oświetlenie Ogólne	Sterowanie	Oświetlenie Ogólne	Sterowanie	Oświetlenie Ogólne	Sterowanie	Oświetlenie AW i EW	
Pokój trenerski	Komunikacja, przebieralnie	Sala gimnastyczna	Komunikacja	Komunikacja	Pokój trenerski, WC, przebieralnia umywalnia	Pokój trenerski, WC, przebieralnia umywalnia	Pom. porządkowe WC, przebieralnia umywalnia	Pom. porządkowe WC, przebieralnia umywalnia		Sala gimnastyczna		Sala gimnastyczna		Sala gimnastyczna		Sala gimnastyczna		Sala gimnastyczna	

Układ uziemienia systemu:

TN-C-S

PN-HD 60364-4-41:2017-09

Ochr. przy uszkodzeniu - samoczynne wył. zasilania

	Zakład Usług Inwestycyjnych DIM sp. z o.o. K-Koźle, ul. Limanowskiego 1 tel. 4824800		
Branża	Instalacje elektryczne	Stadium	PT
Inwestor	Gmina Reńska Wieś Ul. Pawłowicka 1, 47-208 Reńska Wieś		
Temat	Budowa sali gimnastycznej		
Obiekt	Szkoła Podstawowa Ul. Szkolna dz.nr 1094, 255/5, 255/6, 47-208 Większyce		
Temat rys.	Schemat ideowy rozdzielnicy RG		
Projektant	mgr inż. Sebastian Penar upr.nr PDK/0016/PWOE/15 Specjalność elektryczna	Podpis	wrzesień 2022
			Skala 1:100
Sprawdził	mgr inż. Radosław Rychel upr.nr PDK/0017/PWOE/15 Specjalność elektryczna	Podpis	Rys. nr E-6.2